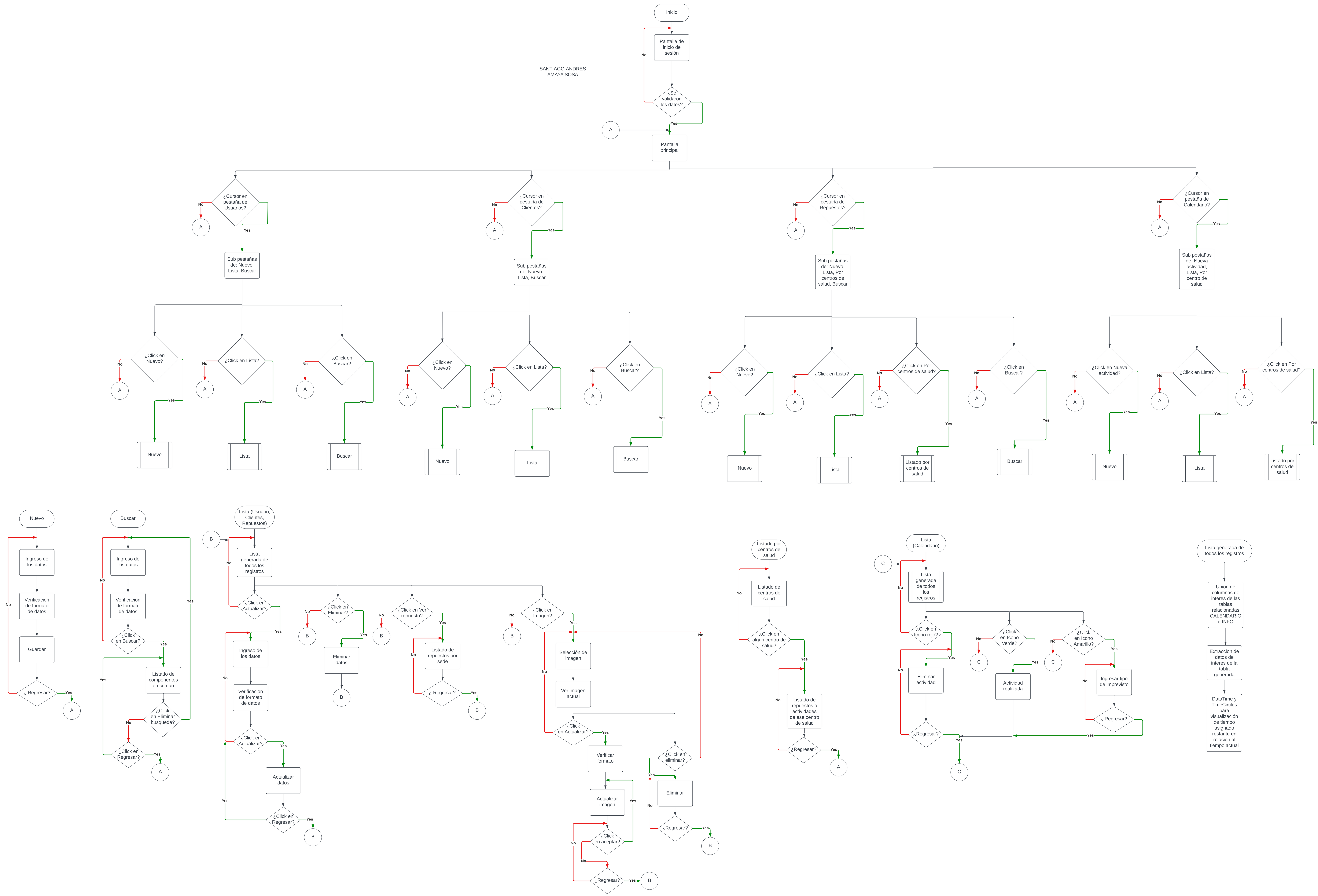
SANTIAGO ANDRES AMAYA SOSA
Inicio
Pantalla de inicio de sesión
¿Se validaron los datos?
Pantalla principal
¿Cursor en pestaña de Usuarios?
¿Cursor en pestaña de Clientes?
¿Cursor en pestaña de Repuestos?
¿Cursor en pestaña de Calendario?
Sub pestañas de: Nuevo, Lista, Buscar
Sub pestañas de: Nuevo, Lista, Por centros de salud, Buscar
Sub pestañas de: Nueva actividad, Lista, Por centro de salud
¿Click en Nuevo?
¿Click en Lista?
¿Click en Buscar?
¿Click en Por centros de salud?
¿Click en Nueva actividad?
Nuevo
Lista
Buscar
Listado por centros de salud
Ingreso de los datos
Verificacion de formato de datos
Guardar
¿ Regresar?
¿Click en Buscar?
Listado de componentes en comun
¿Click en Eliminar busqueda?
¿Click en Regresar?
Lista (Usuario, Clientes, Repuestos)
Lista generada de todos los registros
¿Click en Actualizar?
¿Click en Eliminar?
¿Click en Ver repuesto?
¿Click en Imagen?
Eliminar datos
Listado de repuestos por sede
Actualizar datos
Selección de imagen
Ver imagen actual
Verificar formato
Actualizar imagen
¿Click en aceptar?
¿Regresar?
¿Click en eliminar?
Eliminar
Listado de centros de salud
¿Click en algún centro de salud?
Listado de repuestos o actividades de ese centro de salud
Lista (Calendario)
¿Click en Icono rojo?
¿Click en Icono Verde?
¿Click en Icono Amarillo?
Eliminar actividad
Actividad realizada
Ingresar tipo de imprevisto
Lista generada de todos los registros
Union de columnas de interes de las tablas relacionadas CALENDARIO e INFO
Extraccion de datos de interes de la tabla generada
DataTime y TimeCircles para visualización de tiempo asignado restante en relacion al tiempo actual